SCHODIŠTĚ Z 1.PP DO 1.NP
+ STROP NAD 1.PP

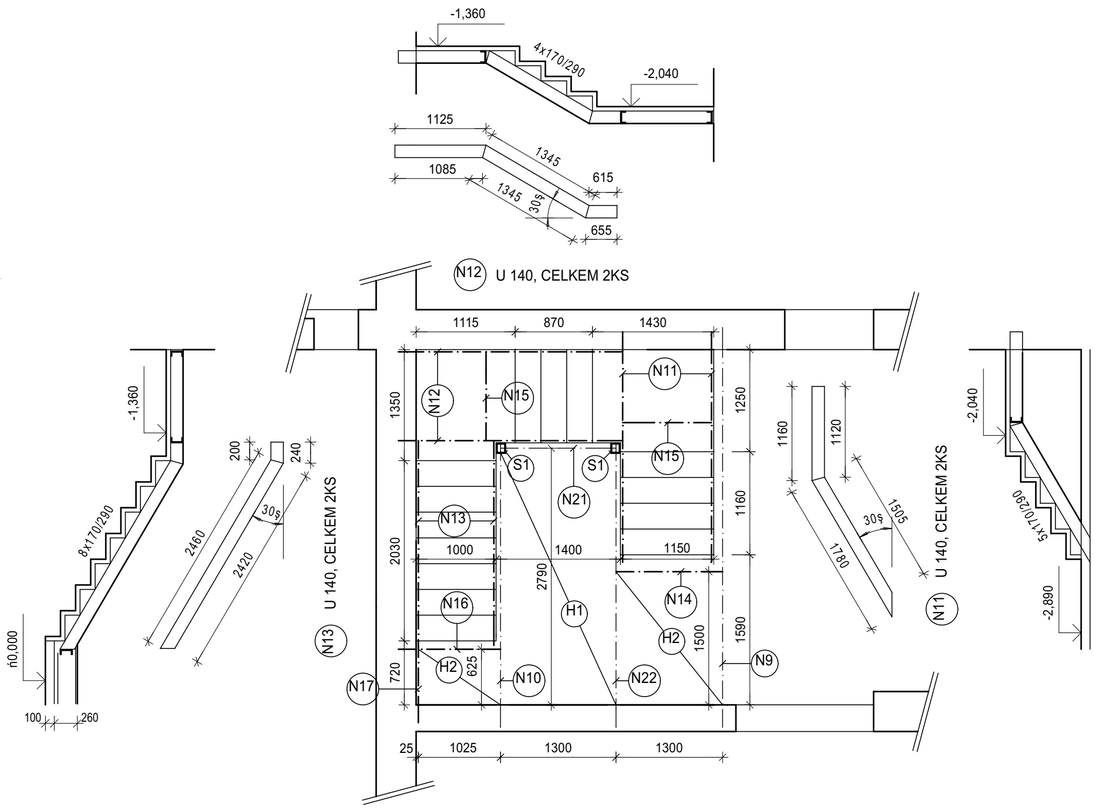

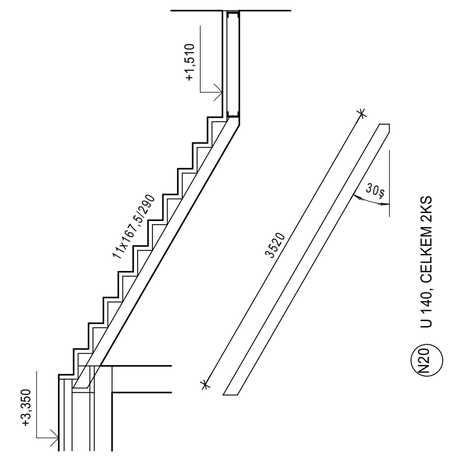

SCHODIŠTĚ Z 1.NP DO 2.NP

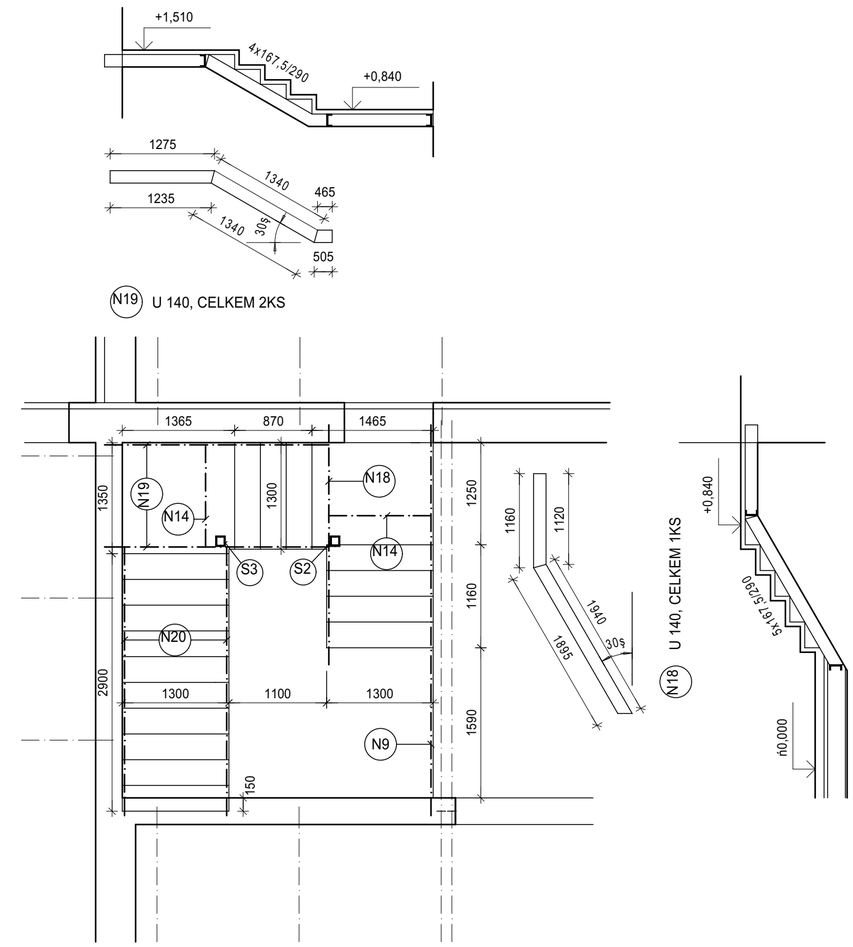

VÝPIS PRVKŮ

- N9 ZALOM. NOSNÍK 2xI 140, L=4300MM, CELKEM 1KS
- N10 I 140, L=3100MM, CELKEM 1KS
- N14 U 140, L=1300MM, CELKEM 3KS
- N15 U 140, L=1150MM, CELKEM 2KS
- N16 U 140, L=1250MM, CELKEM 1KS
- N17 U 140, L=750MM, CELKEM 1KS
- N21 I 200, L=1300MM, CELKEM 1KS
- N22 2xI 140, L=3200MM, CELKEM 1KS
- S1 2xU 120, L=2650MM, CELKEM 2KS
- S2 2xU 120, L=800MM, CELKEM 1KS
- S3 2xU 120, L=1400MM, CELKEM 1KS
- H1 STROPNÍ DESKY CSD HURDIS 1180x250x80MM, CELKEM 11KS (šikmá čela) + PATKY
- H2 STROPNÍ DESKY CSD HURDIS 1080x250x80MM, CELKEM 7KS (šikmá čela) + PATKY
- H3 STROPNÍ DESKY CSD HURDIS 1080x250x80MM, CELKEM 65KS (rovná čela - zkrátit dle potřeby)

DÉLKU VŠECH PRVKŮ OVĚŘIT NA STAVENIŠTI!!!!!

VÝPIS SKLADEB

STROP H1, H2
- PODLAHOVÁ KONSTRUKCE - SKLADBA C TL. 100 MM
- ŽB DESKA MEZI OCEL. NOSNÉ PROFILY TL. 260 MM

SCHODIŠTĚ H3
- NÁŠLAPNÁ VRSTVA - SKLADBA B
- ŽB DESKA MEZI OCEL. NOSNÉ PROFILY S NABETONOVANÝMI SCHODIŠŤOVÝMI STUPNI

0,000 - STÁVAJÍCÍ ÚROVEŇ PODLAHY 1.NP

KRESLIL	BC. JAROSLAVA HOREJSKOVÁ			projektis s.r.o. tř.KOMENSKÉHO 1357/28 697 01 KYJOV TELEFON 518 614 604	
VYPRACOVAL					
ZODP. PROJ.	ING. VLACH ZDENĚK	VED. PROJ.	ING. VLACH ZDENĚK		
MÍSTO STAVBY	STRÁŽOVICE	KRAJ	JIHOMORAVSKÝ		
INVESTOR	OBEC STRÁŽOVICE, Č.P. 196, 69638 STRÁŽOVICE			DATUM	10/2020
NÁZEV AKCE	NÁSTAVBA OBJEKTU OBECNÍHO ÚŘADU VE STRÁŽOVICÍCH			DOKUMENTACE	DPS
				FORMÁT	
				ARCH. ČÍSLO	2019/07/2109
	D.1.1. STAVEBNĚ - ARCHITEKTONICKÉ A KONSTRUKČNÍ ŘEŠENÍ			MĚŘÍTKO	1:50
OBSAH VÝKRESU	SCHODIŠTĚ - ŘEZY			ČÍSLO VÝKRESU	D.1.1.13